crivit

# LED BIKE LIGHT SET

GB
**LED BIKE LIGHT SET**
Operation and Safety Notes

CZ
**SADA LED SVĚTEL**
Pokyny pro obsluhu a bezpečnostní pokyny

SK
**SÚPRAVA LED SVETIEL NA BICYKEL**
Pokyny pre obsluhu a bezpečnostné pokyny

DE AT CH
**LED-FAHRRADLEUCHTEN-SET**
Bedienungs- und Sicherheitshinweise

IAN 278515

Model-No. 14131

CZ SK

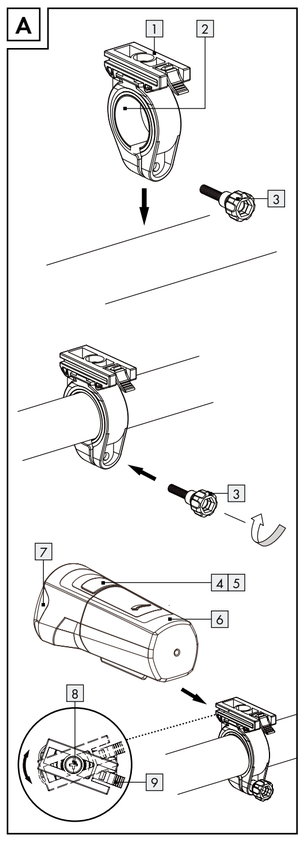


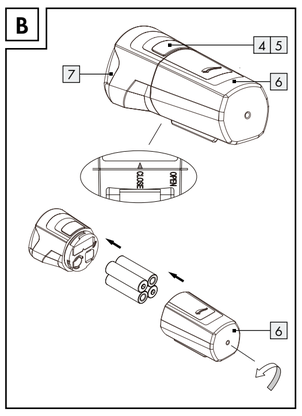


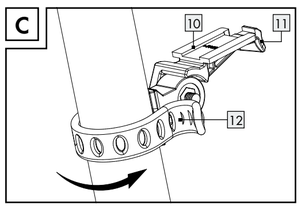


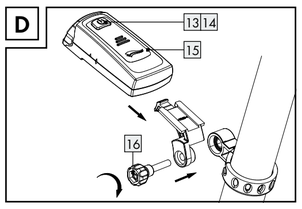


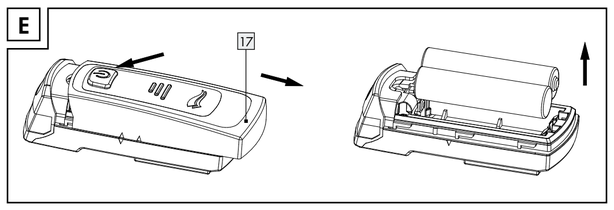


| List of pictograms used | |
|---|---|
| | Read the instructions! |
| | Danger to life and risk of accident for infants and children! |
| | Observe the warnings and safety notices! |
| | Caution! Explosion hazard! |
| | Dispose of the packaging and product in an environmentally-friendly manner! |
| | Environmental damage due to incorrect battery/rechargeable battery disposal! |

## LED Bike Light Set

## Introduction

Congratulations on the purchase of your new device. In doing so you have chosen a top-quality product. The instructions for use are to be considered as part of this product. It contains important safety, assembly and disposal information. Before using the product, please familiarise yourself with all the safety information and instructions for use. The product must only be used as described and for the specified fields of application. If you pass the product on to anyone else, please be sure to also include all documentation.

### Intended use

This product is suitable for lighting the roadway whilst cycling. The LED Bicycle Light Set is approved as exclusive lighting for all bicycles. Light distribution must not be impaired by other bicycle parts or luggage. The product is intended for outdoor use. Any use other than the aforementioned or any product modification is prohibited and can result in injuries and product damage. The manufacturer is not liable for damages resulting from improper use. This product is not intended for commercial use.

### Parts Description

1 Headlight bracket
2 Reducer rubber
3 Headlight bracket retaining screw
4 Headlight on/off switch
5 Headlight battery/rechargeable battery control light
6 Head lamp battery compartment
7 Headlight
8 Headlight angle adjustment screw
9 Headlight lock
10 Tail light bracket
11 Tail light lock
12 Tail light bracket rubber tab
13 Tail light on/off switch
14 Tail light battery control lamp
15 Tail light
16 Tail light retaining screw
17 Battery cover

### Scope of delivery

1 Headlight
1 Tail light
1 Headlight bracket
1 Tail light bracket
4 Batteries AA
2 Batteries AAA
Reducer rubbers
1 Instructions for assembly and use

### Technical Data

**Headlight**

| | |
|---|---|
| Model designation: | XC-196A / L-Lux 40 |
| Rated output: | 1 W |
| Protection type: | IP44 according to DIN EN 60529 |
| Batteries: | 4 x 1.5 V AA LR6 |

**Tail light**

| | |
|---|---|
| Model designation: | XC-117E / D-LED 4 |
| Rated output: | 0.2W |
| Protection type: | IP44 according to DIN EN 60529 |
| Batteries: | 2 x 1.5 V AAA LR03 |

**Note:** Please only use alkaline batteries or similar 1.2 V rechargeable batteries.

## Safety instructions

- **⚠ WARNING! DANGER TO LIFE AND RISK OF ACCIDENT FOR INFANTS AND CHILDREN!** Never leave children unsupervised with the packing material due to the suffocation hazard posed by swallowing parts thereof. Children frequently underestimate the dangers.
- Always keep the product away from children. This product is not a toy!
- This product is not intended to be used by persons (including children) with impaired physical, sensory or mental capacity, or lacking experience or knowledge unless supervised by a person responsible for their safety. Please note, damages caused by incorrect handling, non-compliance with the operating instructions or interference with the device by unauthorised individuals are excluded.
- Never take the product apart. Improper repairs may result in considerable danger to the user. Repairs should only be carried out by specialist personnel. The LED lights are not replaceable.

### Safety advice concerning batteries/rechargeable batteries

- **CAUTION! EXPLOSION HAZARD!** Never recharge the batteries!
- Remove batteries during extended periods of non-use.
- When inserting the battery ensure the polarity is correct! This is shown in the battery compartment.
- If necessary, clean the battery and device contacts before inserting the battery.
- Remove spent batteries immediately from the device. There is an increased risk of leaks!
- Always replace all the batteries at the same time.
- Do not mix alkaline batteries and rechargeable batteries.
- Never mix old and new batteries.
- Do not dispose of battery/rechargeable batteries in household waste!
- Every consumer is legally obliged to dispose of batteries/rechargeable batteries in the proper manner!
- **CAUTION! EXPLOSION HAZARD!** Keep battery/rechargeable batteries away from children, do not throw batteries/rechargeable batteries into fire, do not short-circuit and do not take apart.
- Failure to observe this notice may result in deep discharging the batteries. This poses a risk of leaking.
- If the batteries have leaked inside the product, please remove them immediately to prevent product damage!
- Avoid contact with the skin, eyes and mucous membranes if fluid has leaked from the batteries / rechargeable battery. In the event of contact with battery acid, thoroughly flush the affected area with clean water and seek immediate medical attention.
- Never recharge single-use batteries! Explosion hazard!
- **Note:** If the red rechargeable battery/battery control light 5 14 on the headlight 7 or the tail light 15 lights up, please replace the batteries or recharge the rechargeable batteries immediately.
- Please note, once the battery indicator lights up, the lights no longer comply with the Road Traffic Act.




## Installation

### Installing the headlight (see Fig. A)

- Unscrew the retaining screw 3 from the bracket 1.
- Position the bracket 1 in the desired location on the handlebar. If necessary, use the reducer rubbers 2 to ensure an optimal fit.
- Reinstall the retaining screw 3.
- Tighten the screw hand tight. To prevent damage, do not use tools for this step.
- To adjust to the optimal angle to the direction of travel, loosen the angle adjustment screw 8 2 – 3 turns using a cross-tip screwdriver.
- Adjust to the desired angle and tighten the angle adjustment screw 8.
- Slide the headlight 7 into the bracket 1 until you hear it lock into place.
- To release, press the headlight lock 9 and slide the headlight 7 forward out of the bracket 1.
**ATTENTION!** Routinely verify the headlamp adjustment. The light cone must point straight ahead, in the direction of travel, and must not be adjusted too high so as not to blind oncoming traffic.

### Inserting the batteries in the head lamp (see Fig. B)

- Turn the front part of the head lamp 7 until the small arrow is in the „open" position.
- Remove the battery cover 6.
- Insert the batteries (4 x AA, 1.5 V) in the battery compartment 6. Ensure the correct polarity.
- Then reassemble the head lamp 7.

### Installing the tail light (see Fig. C and D)

- Secure the bracket 10 to the seat post or the rear cross-bar using the rubber tab 12. Be sure there are no objects in front of the tail light 15.
- Tighten and hook in the rubber tab 12.
- Loosen the retaining screw 16 on the bracket 10 and adjust to the desired angle.
- Then tighten the screw. Tighten the screw hand tight. To prevent damage, do not use tools for this step.
- Slide the tail light 15 into the bracket 10 until you hear it lock into place.
- To release the tail light 15, pull down on the tail light lock 11 and slide off the tail light 15.
**ATTENTION!** The tail lamp must be installed and adjusted so the reference axis is parallel to the median longitudinal plane of the vehicle and parallel to the road.

### Inserting batteries into the tail light (see Fig. E)

- Slide the battery cover 17 off to the back.
- Insert the batteries into the tail light (2 x AAA 1.5 V). Ensure the correct polarity.
- Then reassemble the light.

## Operation

### Switching on / off

The headlight 7 has three brightnesses.

| On/Off switch | |
|---|---|
| press once | Power mode (40 Lux) for riding in unlit areas |
| press twice | Standard mode (20 Lux) for riding in lit areas |
| press three times | Eco mode (10 Lux) for riding in well lit areas |
| press four times | off |

## Cleaning and Care

- Never fully immerse the lights. Do not use corrosive or abrasive cleaning agents. Doing so will damage the lights.
- Clean the LED bicycle light set with a slightly damp, lint-free cloth.

## Disposal

The packaging is made of environmentally friendly materials, which may be disposed of through your local recycling facilities.

Contact your local refuse disposal authority for more details on how to dispose of your worn-out product.

To help protect the environment, please dispose of the product properly, not without household waste, when it has reached the end of its useful life. Please contact your local authority for information on collection points and their opening hours.

Defective or used batteries/rechargeable batteries must be recycled according to 2006 / 66 / EC and its amendments. Return batteries/rechargeable batteries and / or the appliance using the recycling facilities provided.

**Environmental damage due to incorrect battery/rechargeable battery disposal!**

Never dispose of batteries/rechargeable batteries in your household waste. They may contain toxic heavy metals and are subject to hazardous waste regulations. The chemical symbols of the heavy metals are: Cd = cadmium, Hg = mercury, Pb = lead. Therefore, dispose of used batteries/rechargeable batteries through your local collection site.

Improper battery disposal destroys valuable resources and the hazardous substances in the batteries may pose a significant danger to the health and environment. Separate collection/disposal of old batteries prevents dangers to the health and environment, and valuable resources regained by recycling.

## Warranty

Dear customer,
This device is covered by a 3-year warranty from the date of purchase. In the event of product defects, you have legal rights against the retailer of this product. Your statutory rights are not limited in any way by our warranty detailed below.

### Warranty terms

The warranty period begins on the date of purchase. Please retain the original receipt safely. This documentation is required as the proof of purchase. Should a defect in material or manufacture occur within three years from the date of purchase of this product, we will repair or replace - at our choice - it free of charge. This warranty is conditional on the defective device and the receipt of purchase being presented within the three year warranty period, and that there is a brief written description of the nature of the defect and of the date it arose. If the defect is covered by our warranty, you will receive the repaired product or a replacement. A repair or exchange of the device does not extend a new warranty period. The warranty period will not be extended by repairs made under warranty. This also applies to replaced and repaired parts. Any damage or defects present at the time of purchase must be reported immediately after unpacking. Repairs made after the expiration of the warranty period are subject to payment.

### Extent of warranty

The device was manufactured to strict quality guidelines and diligently inspected prior to shipment. The warranty applies to defects in material or manufacture. This warranty does not apply to product parts subject to regular wear and therefore considered wear parts or damage to fragile parts, e.g. switches, rechargeable batteries, or made from glass. This warranty becomes void if the device has been damaged or improperly used or maintained. Proper use of the product requires strictly observing all instructions for use. Purposes and practices which the operating instructions warn of or advise against must be avoided without fail. This product is only intended for private, non-commercial use. Any incorrect or improper use of the device, use of force and changes not performed by our authorized service branch will void the warranty. Please follow the instructions below to ensure your claim is processed quickly:

- Please have your receipt and the product number ready as your proof of purchase.
- Please refer to the type plate or the cover sheet of these instructions for the product number.
- In the event of malfunctions or other defects, please first contact the following service department by phone or e-mail.
- A product determined defective may then be returned to the specified service address free of charge, including the proof of purchase (receipt) and information about the defect and when it occurred.
Please note, the service department must be notified before returning the product!

This and many other manuals, product videos and software are available for download at www.lidl-service.com.

**GB**
KLB GmbH
Diekbree 8
DE-48157 Münster, GERMANY
Tel: +49 2 51 132 37 57
E-Mail: gb@klb-service.eu
www.klb-service.eu

**IAN 278515**




| Vysvětlení použitých piktogramů | |
|---|---|
| | Přečtěte si pokyny! |
| | Nebezpečí ohrožení života a zranění malých a velkých dětí! |
| | Dbejte na výstrahy a řiďte se bezpečnostními pokyny! |
| | Pozor! Nebezpečí exploze! |
| | Obal i výrobek odstraňujte do odpadu ekologicky! |
| | Ekologické škody důsledkem nesprávného odstranění baterií resp. akumulátorů do odpadu! |

## Sada LED světel

## Úvod

Srdečně Vám blahopřejeme ke koupi nového přístroje. Rozhodli jste se pro vysoce kvalitní výrobek. Návod k obsluze je součástí tohoto výrobku. Obsahuje důležité pokyny k bezpečnosti, montáži a odstranění do odpadu. Před prvním použitím výrobku se seznamte se všemi pokyny k obsluze a bezpečnostními pokyny. Používejte výrobek jen popisovaným způsobem a pouze pro uvedené oblasti použití. Všechny podklady vydejte při předání výrobku i třetí osobě.

### Použití ke stanovenému účelu

Výrobek je vhodný k osvětlení vozovky při jízdě na kole. Sada LED světel je připuštěná jako samostatné osvětlení pro všechna jízdní kola. Rozptyl světla nesmí být omezen jinými díly jízdního kola nebo nebo zavazadly na nosiči. Výrobek je určen k použití ve vnější oblasti. Jiné než zde popsané použití anebo změna výrobku nejsou přípustné a mohou vést ke zraněním a poškození výrobku. Za škody způsobené neodborným použitím výrobce neručí. Výrobek není určen ke komerčnímu použití.

### Popis dílů

1 Držák reflektoru
2 Redukční gumy
3 Šroub držáku reflektoru
4 Vypínač reflektoru
5 Kontrolka akumulátoru / baterie reflektoru
6 Přihrádka na baterie reflektoru
7 Reflektor
8 Šroub nastavení úhlu reflektoru
9 Aretace reflektoru
10 Držák koncového světla
11 Aretace koncového světla
12 Gumovací spojovací pásek držáku koncového světla
13 Vypínač koncového světla
14 Kontrolka baterie koncového světla
15 Koncové světlo
16 Šroub držáku koncového světla
17 Víko přihrádky na baterie

### Obsah dodávky

1 reflektor
1 koncové světlo
1 držák reflektoru
1 držák koncového světla
4 baterie AA
2 baterie AAA
redukční gumy
1 návod k montáži a obsluze

### Technická data

**Reflektor**

| | |
|---|---|
| Typ: | XC-196A / L-Lux 40 |
| Jmenovitý výkon: | 1 W |
| Typ ochrany: | IP44 dle DIN EN 60529 |
| Baterie: | 4 x 1,5 V AA LR6 |

**Koncové světlo**

| | |
|---|---|
| Typ: | XC-117E / D-LED 4 |
| Jmenovitý výkon: | 0,2 W |
| Typ ochrany: | IP44 dle DIN EN 60529 |
| Baterie: | 2 x 1,5 V AAA LR03 |

**Upozornění:** Prosíme, používejte jen alkalic ké baterie nebo srovnatelné akumulátory s 1,2 V.




## Bezpečnostní pokyny

- **⚠ VÝSTRAHA! NEBEZPEČÍ OHROŽENÍ ŽIVOTA A ZRANĚNÍ MALÝCH A VELKÝCH DĚTÍ!** Nenechávejte děti nikdy bez dohledu s obalovým materiálem, hrozí nebezpečí udušení po spolknutí dílů obalu. Děti nebezpečí často podceňují.
- Držte výrobek mimo dosah dětí. Výrobek není hračkou!
- Tento výrobek není vhodný k používání osobami (včetně dětí) s omezenými fyzickými, senzorickými a duševními schopnostmi nebo osobami s nedostatkem zkušeností nebo vědomostí. Ledaže zůstanou pod dozorem osoby zodpovědné za jejich bezpečnost. Mějte na paměti, že poškození způsobená neodborným zacházením, nerespektováním návodu k obsluze nebo zásahem neautorizované osoby jsou vyloučena ze záruky.
- Výrobek v žádném případě nerozebírejte. V případě neodborné opravy může dojít k váženému ohrožení uživatele. Opravy nechávejte provádět jen odborníky. LED nelze vyměnit.

### Bezpečnostní pokyny pro baterie/akumulátory

- **POZOR! NEBEZPEČÍ EXPLOZE!** Baterie nikdy znovu nenabíjejte!
- V případě delšího nepoužívání odstraňte baterie z výrobku.
- Při vložení dbejte na správnou polaritu! Polarita je vyznačená v přihrádce na baterie.
- Kontakt baterií a zařízení před vložením v případě potřeby očistěte.
- Opotřebované baterie neprodleně ze zařízení odstraňte. Jinak hrozí zvýšené nebezpečí, že baterie vytečou!
- Vyměňujte vždy všechny baterie současně.
- Nepoužívejte alkalické baterie společně s nabíjecím akumulátorem.
- Nekombinujte nové baterie se starými.
- Baterie nebo akumulátory nepatří do domovního odpadu!
- Každý spotřebitel je ze zákona povinen baterie/akumulátory náležitě zlikvidovat!
- **POZOR! NEBEZPEČÍ EXPLOZE!** Držte baterie/akumulátory mimo dosah dětí, neházejte je do ohně, nespojujte je do zkratu a nerozebírejte je.
- Při nerespektování pokynů se mohou baterie vybít pod jejich zbytkové napětí. Potom hrozí nebezpečí vytečení baterií.
- V případě, že baterie již vytekly, okamžitě je vyjměte, aby jste zabránili poškození výrobku!
- Jestliže baterie nebo akumulátory vytekly, vyhýbejte se kontaktu kyseliny s pokožkou, očima a sliznicemi. Po kontaktu s kyselinou baterií ihned omyjte postižená místa dostatečným množstvím čisté vody a okamžitě vyhledejte lékařskou pomoc.
- Nikdy baterie nenabíjejte! Nebezpečí výbuchu!
- **Upozornění:** Jestliže svítí kontrolka akumulátoru nebo baterie 5 14 na reflektoru 7 nebo na koncovém světle 15, prosíme, ihned vyměňte baterie resp. nabijte akumulátor.
- Prosíme, vezměte na vědomí, že po rozsvícení kontrolky stavu baterie resp. akumulátoru, světla již neodpovídají podmínkám k připuštění do silničního provozu (v Německu StVZO).

## Montáž

### Montáž reflektoru (viz obr. A)

- Vyšroubujte šroub 3 z držáku 1.
- Umístěte držák 1 na požadované místo na řídítkách. Popřípadě použijte redukční gumy 2, aby jste zajistili optimální rozměr k držení.
- Zašroubujte zase šroub 3.
- Přitom šroub utáhněte jen rukou. Nepoužívejte k tomu žádné nářadí, aby jste se vyhnuli poškození.
- Pro nastavení optimálního úhlu reflektoru ke směru jízdy nejdříve povolte křížovým šroubovákem šroub 8 o 2 až 3 otáčky.
- Nastavte požadovaný úhel a zase šroub 8 pevně utáhněte.
- Nasuňte reflektor 7 na držák 1 až slyšitelně zaskočí.
- Pro sejmutí reflektoru stiskněte aretaci reflektoru 9 a vysuňte reflektor 7 z držáku 1 směrem dopředu.
**POZOR!** Kontrolujte pravidelně správné nastavení reflektoru. Kužel světla musí ukazovat přímo, rovně do směru jízdy, nesmí být nastaven příliš vysoko, aby neoslňoval protijedoucí účastníky silničního provozu.

### Vložení baterií do reflektoru (viz obr. B)

- Natočte přední díl reflektoru 7 až se malá šipka dostane do polohy „open".
- Stáhněte přihrádku na baterie 6.
- Vložte do přihrádky 6 baterie (4 x AA, 1,5 V). Dbejte přitom na správnou polaritu.
- Nakonec reflektor 7 zase sestavte dohromady.

### Montáž koncového světla (viz obr. C a D)

- Připevněte držák 10 pomocí gumového pásku 12 na tyč sedla nebo zadní příčku kostry kola. Dávejte pozor, aby koncové světlo 15 žádné předměty nezakrývaly.
- Napněte pevně gumový pásek 12 a zahákněte ho.
- Povolte šroub 16 držáku 10 a nastavte požadovaný úhel.
- Nakonec šroub zase pevně utáhněte. Šroub utahujte jen rukou. Nepoužívejte k tomu žádné nářadí, aby jste se vyhnuli poškození.
- Nasuňte koncové světlo 15 na držák 10 až slyšitelně zaskočí.
- Pro sejmutí koncového světla 15 stáhněte aretaci koncového světla 11 směrem dolů a koncové světlo 15 sejměte.
**POZOR!** Koncové světlo musí být připevněno a nastaveno tak, aby jeho referenční osa ležela paralelně ke středu podélné roviny vozidla a paralelně k vozovce.

### Vložení baterií do koncového světla (viz obr. E)

- Vysuňte víčko přihrádky na baterie 17 směrem dozadu.
- Vložte dovnitř baterie (2x AAA 1,5 V). Dbejte přitom na správnou polaritu.
- Nakonec sestavte světlo zase dohromady.

## Obsluha

### Zapínání/vypínání

Reflektor 7 má tři intenzity svícení.

| Vypínač | |
|---|---|
| jednou stisknout | power režim (40 Lux) pro jízdu v neosvětleném prostředí |
| dvakrát stisknout | standardní režim (20 Lux) pro jízdu v osvětleném prostředí |
| třikrát stisknout | eco režim (10 Lux) pro jízdu v silně osvětleném prostředí |
| čtyřikrát stisknout | vypnuto |

## Čistění a ošetřování

- Nikdy neponořujte světla do vody. Nepoužívejte žíravé nebo drhnoucí čisticí prostředky. Jinak dojde k poškození světel.
- Soupravu LED světel čistěte mírně navlhčeným hadrem, který nepouští vlákna.

## Odstranění do odpadu

Obal se skládá z ekologických materiálů, které můžete zlikvidovat prostřednictvím místních sběren recyklovatelných materiálů.

Informujte se o možnostech likvidace vysloužilého výrobku u správy vaší obce nebo města.

V zájmu ochrany životního prostředí vysloužilý výrobek nevyhazujte do domovního odpadu, nýbrž jej předejte k odborné likvidaci. O sběrnách a jejich otevíracích hodinách se můžete informovat u příslušné správy města nebo obce.

Vadné nebo vybité baterie resp. akumulátory se musí, podle směrnice 2006 / 66 / ES a příslušných změn této směrnice, recyklovat. Baterie/akumulátory a / nebo zařízení odevzdejte do nabízených sběren zpět.

**Ekologické škody důsledkem nesprávného odstranění baterií resp. akumulátorů do odpadu!**

Baterie/akumulátory se nesmí zlikvidovat v domácím odpadu. Mohou obsahovat jedovaté těžké kovy a musejí se zpracovávat jako zvláštní odpad. Chemické symboly těžkých kovů: Cd = kadmium, Hg = rtuť, Pb = olovo. Proto odevzdejte opotřebované baterie/akumulátory u komunální sběrny.

Neodborným odstraněním baterií do odpadu se ztrácí cenné zdroje, škodliny obsažené v bateriích mohou ohrozit zdraví člověka a škodit životnímu prostředí. Tříděným sběrem resp. ekologickým odstraněním baterií do odpadu se zabraňuje ohrožení zdraví a životního prostředí, recyklací se získávají zpět cenné suroviny.

## Záruka

Vážená zákaznice, vážený zákazníku,
Na tento přístroj platí 3letá záruka od data zakoupení. V případě závad máte možnost uplatnění zákonných práv vůči prodejci. Vaše práva ze zákona nejsou omezena naší níže uvedenou zárukou.

### Záruční podmínky

Záruční lhůta začíná od data zakoupení. Uschovejte si dobře originál pokladní stvrzenky. Tento doklad budete potřebovat jako důkaz o zakoupení. Jestliže se během tří let od data zakoupení tohoto výrobku vyskytnou vady materiálu nebo chyby výroby, potom výrobek - podle naší volby - bezplatně opravíme nebo ho nahradíme. Tato záruka předpokládá, že bude přístroj reklamován během tří let, předložena stvrzenka a popsáno (písemně) kdy a k jaké závadě došlo. Pokud vada spadá do naší záruky, obdržíte od nás opravený nebo nový výrobek. Opravou ani výměnou výrobku nezačíná nová záruční lhůta. Záruční doba se poskytnutím záruky neprodlouží. Toto platí také pro nahrazené a opravené díly. Případné škody a vady, existující již při koupi, se musí hlásit ihned po vybalení výrobku. Po uplynutí záruční doby se provedené opravy musí zaplatit.

### Rozsah záruky

Výrobek byl vyroben s nejvyšší pečlivostí podle přísných kvalitativních směrnic a před odesláním prošel výstupní kontrolou. Záruka platí na vady materiálu a výrobní chyby. Tato záruka se nevztahuje na části výrobku, které jsou vystaveny běžnému opotřebení a které lze proto chápat jako rychle opotřebitelné součásti, nevztahuje se na poškození rozbitných částí, např. spínačů, baterií nebo takových, které jsou zhotoveny ze skla. Tato záruka zaniká, jestliže se výrobek poškodí, neodborně použil nebo neobdržel pravidelnou údržbu. Pro odborné používání výrobku se musí přesně dodržovat všechny pokyny uvedené v návodu k obsluze. Je bezpodmínečně nutné vyhnout se účelům použití a jednáním, od kterých se v návodu k obsluze odrazuje nebo před kterými návod k obsluze varuje. Výrobek je určen pouze pro soukromé, nikoliv komerční použití. V případě nesprávného a neodborného zacházení, použití násilí a zásahů, které nebyly provedeny našimi autorizovanými servisními provozovnami, záruční nároky zanikají. Pro zajištění rychlého zpracování Vašeho případu se řiďte následujícími pokyny:

- Prosíme, pro všechny poptávky si připravte pokladní stvrzenku a číslo artiklu (např. IAN) jako důkaz o zakoupení.
- Číslo artiklu naleznete na typovém štítku nebo na titulní stránce tohoto návodu.
- Pokud se vyskytnou funkční vady nebo jiné závady, kontaktujte nejprve telefonicky nebo e-mailem níže uvedené servisní oddělení.
- Výrobek registrovaný jako vadný pak můžete, spolu s pokladní stvrzenkou, popisem závady a údajem kdy se vyskytla nezplatně zaslat na Vám udanou adresu servisu. Prosíme, vezměte na vědomí, že před zásláním musí být nejdříve servisní oddělení informováno!

Na www.lidl-service.com můžete stáhnout tento a další manuály, videa produktů a software.

**CZ**
KLB GmbH
Diekbree 8
DE-48157 Münster, NĚMECKO
Tel: +49 2 51 132 37 57
E-Mail: cz@klb-service.eu
www.klb-service.eu

**IAN 278515**

| Legenda použitých piktogramov | |
|---|---|
| | Prečítajte si pokyny! |
| | Nebezpečenstvo ohrozenia života a nebezpečenstvo úrazu pre malé i staršie deti! |
| | Rešpektujte výstražné a bezpečnostné upozornenia! |
| | Pozor! Nebezpečenstvo explózie! |
| | Obal a zariadenie ekologicky zlikvidujte! |
| | Nesprávna likvidácia batérií/akumulátorových batérií ničí životné prostredie! |

# Súprava LED svetiel na bicykel

## Úvod

Blahoželáme Vám ku kúpe Vášho nového prístroja. Rozhodli ste sa tým pre veľmi kvalitný výrobok. Návod na obsluhu je súčasťou tohto výrobku. Obsahuje dôležité pokyny týkajúce sa bezpečnosti, montáže a likvidácie. Pred použitím výrobku sa oboznámte so všetkými pokynmi týkajúcimi sa obsluhy a bezpečnosti. Výrobok používajte iba v súlade s popisom a v uvedených oblastiach používania. Ak výrobok odovzdávate ďalšej osobe, priložte k nemu aj všetky podklady.

### Používanie v súlade s určeným účelom

Tento produkt je vhodný na osvetlenie cyklistickej trate pri jazde na bicykli. Sada LED svietidiel na bicykel je prípustná pre všetky bicykle ako výlučné osvetlenie. Svetelný rozvod nesmie byť narušený inými časťami bicykla alebo batožinou. Výrobok je určený na používanie vo vonkajších priestoroch. Iné využitie ako je uvedené alebo zmena produktu sú neprípustné a môžu viesť k zraneniu a poškodeniu výrobku. Výrobca nezodpovedá za škody vzniknuté neodborným používaním výrobku. Výrobok nie je určený na komerčné použitie.

### Popis častí

1 Držiak reflektora
2 Redukčné gumky
3 Úchytná skrutka pre držiak reflektora
4 Zapínač/ vypínač reflektora
5 Kontrolka akumulátorových batérií / batérií reflektora
6 Priečinok pre batérie reflektor
7 Reflektor
8 Skrutka pre nastavenie uhla reflektora
9 Aretácia reflektora
10 Držiak pre zadné svetlo
11 Aretácia zadného svetla
12 Gumená príložka držiaka pre zadné svetlo
13 Zapínač/ vypínač zadného svetla
14 Kontrolka batérií zadného svetla
15 Zadné svetlo
16 Úchytná skrutka pre držiak zadného svetla
17 Kryt priečinka pre batérie

### Rozsah dodávky

1 reflektor
1 zadné svetlo
1 držiak pre reflektor
1 držiak pre zadné svetlo
4 batérie AA
2 batérie AAA
redukčné gumky
1 návod na montáž a obsluhu

### Technické údaje

**Reflektor**

| | |
|---|---|
| Typové označenie: | XC-196A / L-Lux 40 |
| Menovitý výkon: | 1 W |
| Druh ochrany: | IP44 podľa DIN EN 60529 |
| Batérie: | 4 x 1,5 V AA LR6 |

**Zadné svetlo**

| | |
|---|---|
| Typové označenie: | XC-117E / D-LED 4 |
| Menovitý výkon: | 0,2 W |
| Druh ochrany: | IP44 podľa DIN EN 60529 |
| Batérie: | 2 x 1,5 V AAA LR03 |

**Poznámka:** Používajte prosím výhradne alkalické batérie alebo porovnateľné akumulátorové batérie s 1,2 V.

### Bezpečnostné upozornenia

- **VAROVANIE! NEBEZPEČENSTVO OHROZENIA ŽIVOTA A NEBEZPEČENSTVO ÚRAZU PRE MALÉ I STARŠIE DETI!** Nikdy nenechávajte deti bez dozoru s obalovým materiálom, pretože vzniká nebezpečenstvo zadusenia prehltnutím obalových častí. Deti často podceňujú nebezpečenstvá.
- Výrobok vždy držte v bezpečnej vzdialenosti od detí. Tento výrobok nie je detskou hračkou!
- Toto zariadenie nie je určené na to, aby ho používali osoby (vrátane detí) s obmedzenými fyzickými, senzorickými alebo duševnými schopnosťami alebo s nedostatočnými skúsenosťami resp. znalosťami. Výnimkou sú prípady, keď sú pod dozorom osoby zodpovednej za ich bezpečnosť. Nezabúdajte, že poškodenia v dôsledku neodbornej manipulácie, nedodržania návodu na obsluhu alebo zásahu zo strany neautorizovanej osoby sú zo záruky vylúčené.
- Výrobok v žiadnom prípade nerozoberajte. V prípade neodborných opráv môžu pre používateľa vzniknúť výrazné nebezpečenstvá. Opravy prenechajte len odborníkom. LED diódy nie je možné vymeniť.

### Bezpečnostné upozornenia týkajúce sa batérií / akumulátorových batérií

- **POZOR! NEBEZPEČENSTVO EXPLÓZIE!** Batérie nikdy nedobíjajte!
- Ak výrobok dlhší čas nepoužívate, vyberte z neho batérie.
- Pri vkladaní dbajte na správnu polaritu! Tá je znázornená v priečinku pre batérie.
- Kontakt batérie a prístroja pred vložením v prípade potreby očistite.
- Vybité batérie ihneď vyberte z prístroja. Hrozí zvýšené nebezpečenstvo vytečenia!
- Vymeňte vždy všetky batérie naraz.
- Nikdy nepoužívajte alkalické batérie spolu s dobíjateľnými akumulátorovými batériami.
- Nekombinujte nové a staré batérie.
- Batérie / akumulátorové batérie nepatria do domového odpadu!
- Každý spotrebiteľ je zo zákona povinný zlikvidovať batérie / akumulátorové batérie náležitým spôsobom!
- **POZOR! NEBEZPEČENSTVO EXPLÓZIE!** Batérie / akumulátorové batérie držte mimo dosahu detí, nevhadzujte ich do ohňa, neskratujte a nerozoberajte ich.
- Pri nedodržaní upozornení sa batérie môžu vybiť nad konečné napätie. V takom prípade vzniká nebezpečenstvo vytečenia.
- Ak došlo k vytečeniu batérií v prístroji, ihneď ich vyberte, aby ste predišli poškodeniu prístroja!
- Ak z batérií / akumulátorových batérií vytiekla tekutina, zabráňte jej kontaktu s pokožkou, očami a sliznicou. Pri kontakte s kyselinou batérie ihneď vypláchnite postihnuté miesta väčším množstvom čistej vody a okamžite vyhľadajte lekára.
- Nikdy nedobíjajte batérie! Nebezpečenstvo explózie!
- **Poznámka:** Ak sa rozsvieti červená kontrolka stavu akumulátorovej batérie/batérie 5 14 v reflektore 7 alebo zadnom svetle 15, ihneď prosím vymeňte batérie resp. akumulátorové batérie.
- Nezabúdajte prosím na to, že po rozsvietení kontrolky batérie už svietidlá nezodpovedajú StVZO (predpisu o podmienkach prevádzky vozidiel na cestách).

## Montáž

### Montáž reflektora (p .obr. A)

- Vytočte úchytnú skrutku 3 z držiaka 1.
- Umiestnite držiak 1 na želanom mieste na volante. V prípade potreby použite redukčné gumky 2, aby bolo zaručené optimálne priliehanie.
- Opäť zatočte úchytnú skrutku 3.
- Skrutku pevne zatiahnite rukou. Nepoužívajte pritom žiadne náradie, aby ste predišli poškodeniam.
- Aby ste nastavili optimálny uhol k smeru jazdy, povoľte krížovým skrutkovačom skrutku pre nastavenie uhla 8 o 2-3 otočenia.
- Nastavte želaný uhol a opäť pevne zatiahnite skrutku pre nastavenie uhla 8.
- Zasuňte reflektor 7 do držiaka 1, až kým počuteľne zapadne.
- Pre uvoľnenie stlačte aretáciu reflektora 9 a vysuňte reflektor 7 z držiaka 1 dopredu.

**POZOR!** Pravidelne kontrolujte správne nastavenie Vášho reflektora. Svetelný kužeľ musí ukazovať rovno v smere jazdy a nesmie byť nastavený príliš vysoko, aby neoslepoval vozidlá v protismere.

### Vloženie batérií do reflektora (p. obr. B)

- Otáčajte prednú časť reflektora 7, až kým malá šípka stojí na pozícii „open".
- Priečinok pre batérie 6 vyberte.
- Do priečinka pre batérie 6 vložte batérie (4 x AA, 1,5 V) . Dbajte pritom na správnu polaritu.
- Následne opäť zmontujte reflektor 7 dokopy.

### Montáž zadného svetla (p. obr. C a D)

- Upevnite držiak 10 pomocou gumenej príložky 12 na nosníku sedadla alebo zadnej priečke. Dávajte pritom pozor na to, aby sa pred zadným svetlom 15 nenachádzali žiadne predmety.
- Pevne zatiahnite gumenú príložku 12 a uchyťte ju.
- Uvoľnite upínaciu skrutku 16 držiaka 10 a nastavte želaný uhol.
- Následne opäť pevne zatiahnite skrutku. Skrutku pevne zatiahnite rukou. Nepoužívajte pritom žiadne náradie, aby ste predišli poškodeniam.
- Zasuňte zadné svetlo 15 do držiaka 10, až kým počuteľne zapadne.
- Pre uvoľnenie zadného svetla 15 potiahnite aretáciu zadného svetla 11 nadol a odnímte zadné svetlo 15.

**POZOR!** Spätné svetlo musí byť zabudované a nastavené tak, aby vzťažná os ležala paralelne k pozdĺžnej strednej rovine vozidla a paralelne k jazdnému pruhu.

### Vloženie batérií do zadného svetla (p. obr. E)

- Kryt priečinka pre batérie 17 posuňte dozadu.
- Vložte batérie do zadného svetla (2x AAA 1,5 V). Dbajte pritom na správnu polaritu.
- Následne opäť zmontujte svietidlo.

## Obsluha

### Zapnutie/Vypnutie

Reflektor 7 disponuje troma stupňami svietivosti.

| Za-/vypínač | |
|---|---|
| jedno stlačenie | Power režim (40 Lux) pre jazdu v neosvetlenom prostredí |
| dve stlačenia | Štandard režim (20 Lux) pre jazdu v osvetlenom prostredí |
| tri stlačenia | Eco režim (10 Lux) pre jazdu v dobre osvetlenom prostredí |
| štyri stlačenia | vypnutie |

## Čistenie a údržba

- Nikdy neponárajte svietidlá úplne pod vodu. Nepoužívajte leptavé a abrazívne čistiace prostriedky. Poškodzujú svietidlá.
- Sadu LED svietidiel na bicykel čistite jemne navlhčenou handričkou, ktorá nepúšťa vlákna.

## Likvidácia

Obal pozostáva z ekologických materiálov, ktoré môžete odovzdať na miestnych recyklačných zberných miestach.

Informácie o možnostiach likvidácie opotrebovaného výrobku získate na Vašej správe obce alebo mesta.

Ak výrobok doslúžil, v záujme ochrany životného prostredia ho neodhoďte do domového odpadu, ale odovzdajte na odbornú likvidáciu. Informácie o zberných miestach a ich otváracích hodinách získate na Vašej príslušnej správe.

Defektné alebo použité batérie/akumulátorové batérie musia byť odovzdané na recyklóciu podľa smernice 2006 / 66 / EC a jej zmien. Batérie/akumulátorové batérie a/alebo prístroj odovzdajte prostredníctvom dostupných zberných stredísk.

**Nesprávna likvidácia batérií/akumulátorových batérií ničí životné prostredie!**

Batérie/akumulátorové batérie sa nesmú likvidovať spolu s domovým odpadom. Môžu obsahovať jedovaté ťažké kovy a je potrebné zaobchádzať s nimi ako s nebezpečným odpadom. Chemické značky ťažkých kovov sú nasledovné: Cd = kadmium, Hg = ortuť, Pb = olovo. Opotrebované batérie/akumulátorové batérie preto odovzdajte v komunálnej zberni.

Pri neodbornej likvidácii batérií dochádza k úniku cenných zdrojov a v dôsledku škodlivých látok obsiahnutých v batérii môže dôjsť k značnému ohrozeniu zdravia a životného prostredia. Vďaka triedenému zberu / likvidácii opotrebovaných batérií sa predchádza ohrozeniu zdravia a životného prostredia a recyklóciou sú vzácne suroviny získavané naspäť.

## Záruka

Vážená zákaznička, vážený zákazník,
na toto zariadenie máte trojročnú záruku od dátumu nákupu. V prípade nedostatkov tohto výrobku Vám prináležia zákonné práva voči predajcovi produktu. Tieto zákonné práva nie sú našou nižšie uvedenou zárukou obmedzené.

### Záručné podmienky

Záručná doba začína plynúť dátumom kúpy. Starostlivo si prosím uschovajte originálny pokladničný lístok. Tento doklad je potrebný ako dôkaz o kúpe. Ak sa vrámci troch rokov od dátumu kúpy tohto zariadenia vyskytne chyba materiálu alebo výrobná chyba, zariadenie Vám bezplatne opravíme alebo vymeníme - podľa nášho výberu. Podmienkou poskytnutia tohto garančného výkonu je, že vrámci trojročnej lehoty predložíte defektné zariadenie a doklad o kúpe (pokladničný lístok) a písomnou formou stručne opíšete, v čom pozostáva nedostatok a kedy sa vyskytol. Ak je chyba krytá našou zárukou, dostanete naspäť opravený alebo nový produkt. Opravou alebo výmenou produktu nezačína plynúť nová záručná doba. Záručná doba sa poskytnutím záruky nepredlžuje. To platí aj pre vymenené alebo opravené diely. Prípadné poškodenia a nedostatky existujúce už pri nákupe musíte ohlásiť ihneď po vybalení. V prípade opráv spadajúcich do obdobia po uplynutí záručnej doby ste povinný uhradiť vzniknuté náklady.

### Rozsah záruky

Toto zariadenie bolo dôkladne vyrobené podľa prísnych smerníc kvality a pred dodaním svedomito testované. Poskytnutie záruky sa vzťahuje na chyby materiálu a výrobné chyby. Táto záruka sa nevzťahuje na časti produktu, ktoré sú vystavené normálnemu opotrebovaniu, a preto ich je možné považovať za opotrebovateľné diely, ani na poškodenia na rozbitných dieloch, napr. spínačoch, akumulátorových batériach alebo častiach, ktoré sú zhotovené zo skla. Táto záruka zaniká, ak bol prístroj poškodený, neodborne používaný alebo neodborne udržiavaný. Pre odborné používanie prístroja je potrebné presne dodržiavať všetky pokyny uvedené v návode na obsluhu. Je potrebné bezpodmienečne zabrániť účelom použitia a konaniam, od ktorých návod na obsluhu odrádza alebo pred ktorými varuje. Výrobok je určený výlučne na súkromné používanie a nie na komerčné účely. Záruka zaniká pri zaobchádzaní nezodpovedajúcom účelu, pri neprimeranom zaobchádzaní, pri používaní násilia a pri zásahoch, ktoré nevykonal nami autorizovaný servis. Pre zaručenie rýchleho spracovania Vašej požiadavky dodržte prosím nasledujúce pokyny:



- Pre všetky otázky majte pripravený pokladničný doklad a číslo výrobku ako dôkaz o kúpe.
- Číslo výrobku si prosím vyhľadajte na typovom štítku alebo na titulnom liste tohto návodu.
- Ak by sa vyskytli chyby funkcie alebo iné nedostatky, najskôr prosím kontaktujte telefonicky alebo e-mailom následne uvedené servisné oddelenie.
- Výrobok označený ako defektný môžete potom odoslať oslobodený od platby poštovného na Vám oznámenú adresu servisu s priloženým pokladničným dokladom (pokladničný lístok) a s uvedením, v čom spočíva nedostatok a kedy sa vyskytol. Myslite prosím na to, že pred odoslaním musíte bezpodmienečne informovať servisné oddelenie!

Na www.lidl-service.com si môžete stiahnuť tento a mnoho ďalších návodov, videí k výrobkom a softvér.

**SK**
KLB GmbH
Diekbree 8
DE-48157 Münster, NEMECKO
Tel: +49 2 51 132 37 57
E-mail: sk@klb-service.eu
www.klb-service.eu

**IAN 278515**

| Legende der verwendeten Piktogramme | |
|---|---|
| | Anweisungen lesen! |
| | Lebens- und Unfallgefahr für Kleinkinder und Kinder! |
| | Warn- und Sicherheitshinweise beachten! |
| | Vorsicht! Explosionsgefahr! |
| | Entsorgen Sie Verpackung und Produkt umweltgerecht! |
| | Umweltschäden durch falsche Entsorgung der Batterien / Akkus! |

# LED-Fahrradleuchten-Set

## Einleitung

Herzlichen Glückwunsch zum Kauf Ihres neuen Gerätes. Sie haben sich damit für ein hochwertiges Produkt entschieden. Die Bedienungsanleitung ist Bestandteil dieses Produktes. Sie enthält wichtige Hinweise zur Sicherheit, Montage und Entsorgung. Machen Sie sich vor der Benutzung des Produktes mit allen Bedien- und Sicherheitshinweisen vertraut. Benutzen Sie das Produkt nur wie beschrieben und für die angegebenen Einsatzbereiche. Händigen Sie alle Unterlagen bei Weitergabe des Produktes an Dritte mit aus.

### Bestimmungsgemäße Verwendung

Das Produkt ist zur Fahrbahnausleuchtung beim Fahrradfahren geeignet. Das LED-Fahrradleuchten-Set ist für alle Fahrräder als alleinige Beleuchtung zugelassen. Die Lichtverteilung darf durch keine anderen Fahrradteile oder Gepäckstücke behindert werden. Das Produkt ist zur Anwendung im Außenbereich bestimmt. Eine andere Verwendung als zuvor beschrieben oder eine Veränderung des Produktes ist nicht zulässig und kann zu Verletzungen und Beschädigungen des Produktes führen. Für aus unsachgemäßer Verwendung entstandene Schäden übernimmt der Hersteller keine Haftung. Das Produkt ist nicht für den gewerblichen Einsatz bestimmt.

### Teilebeschreibung

1 Halter Scheinwerfer
2 Reduziergummis
3 Halteschraube Scheinwerferhalter
4 Ein- / Aus-Schalter Scheinwerfer
5 Akku- / Batteriekontrollleuchte Scheinwerfer
6 Batteriefach Scheinwerfer
7 Scheinwerfer
8 Winkelverstellschraube Scheinwerfer
9 Scheinwerferarretierung
10 Halter Rücklicht
11 Rücklichtarretierung
12 Gummilasche Halter Rücklicht
13 Ein- / Aus-Schalter Rücklicht
14 Batterie-Kontrollleuchte Rücklicht
15 Rücklicht
16 Halteschraube Rücklichthalter
17 Batteriefachdeckel

### Lieferumfang

1 Scheinwerfer
1 Rücklicht
1 Halter Scheinwerfer
1 Halter Rücklicht
4 Batterien AA
2 Batterien AAA
Reduziergummis
1 Montage- und Bedienungsanleitung

### Technische Daten

**Scheinwerfer**

| | |
|---|---|
| Typ-Bezeichnung: | XC-196A / L-Lux 40 |
| Nennleistung: | 1 W |
| Schutzart: | IP44 nach DIN EN 60529 |
| Batterien: | 4 x 1,5 V AA LR6 |

**Rücklicht**

| | |
|---|---|
| Typ-Bezeichnung: | XC-117E / D-LED 4 |
| Nennleistung: | 0,2 W |
| Schutzart: | IP44 nach DIN EN 60529 |
| Batterien: | 2 x 1,5 V AAA LR03 |

**Hinweis:** Bitte verwenden Sie ausschließlich Alkaline Batterien oder vergleichbare Akkus mit 1,2 V.

### Sicherheitshinweise

- **WARNUNG! LEBENS- UND UNFALLGEFAHR FÜR KLEINKINDER UND KINDER!** Lassen Sie Kinder niemals unbeaufsichtigt mit dem Verpackungsmaterial, denn es besteht Erstickungsgefahr durch das Verschlucken von Verpackungsteilen. Kinder unterschätzen häufig die Gefahren.
- Halten Sie das Produkt stets von Kindern fern. Das Produkt ist kein Spielzeug!
- Dieses Produkt ist nicht dafür bestimmt, durch Personen (einschließlich Kinder) mit eingeschränkten physischen, sensorischen oder geistigen Fähigkeiten oder mangels Erfahrungen bzw. Wissen benutzt zu werden. Es sei denn, sie werden durch eine für ihre Sicherheit zuständige Person beaufsichtigt. Beachten Sie, dass Beschädigungen durch unsachgemäße Handhabung, Nichtbeachtung der Bedienungsanleitung oder Eingriff durch nicht autorisierte Personen von der Gewährleistung ausgeschlossen sind.
- Nehmen Sie das Produkt keinesfalls auseinander. Durch unsachgemäße Reparaturen können nicht unerhebliche Gefahren für den Benutzer entstehen. Lassen Sie Reparaturen nur von Fachkräften durchführen. Die LED sind nicht austauschbar.

### Sicherheitshinweise zu Batterien / Akkus

- **VORSICHT! EXPLOSIONSGEFAHR!** Laden Sie Batterien niemals wieder auf!
- Entfernen Sie bei längerer Nichtverwendung die Batterien aus dem Produkt.
- Achten Sie beim Einlegen auf die richtige Polarität! Diese wird im Batteriefach angezeigt.
- Reinigen Sie Batterie- und Gerätekontakt vor dem Einlegen falls erforderlich.
- Entfernen Sie erschöpfte Batterien umgehend aus dem Gerät. Es besteht erhöhte Auslaufgefahr!
- Tauschen Sie immer alle Batterien gleichzeitig aus.
- Verwenden Sie keine Alkalibatterie zusammen mit einem wiederaufladbaren Akku.
- Kombinieren Sie keine neuen Batterien mit alten.
- Batterien / Akkus gehören nicht in den Hausmüll!
- Jeder Verbraucher ist gesetzlich verpflichtet, Batterien / Akkus ordnungsgemäß zu entsorgen!
- **VORSICHT! EXPLOSIONSGEFAHR!** Halten Sie Batterien / Akkus von Kindern fern, werfen Sie die Batterien / Akkus nicht ins Feuer, schließen Sie sie nicht kurz und nehmen Sie sie nicht auseinander.
- Bei Nichtbeachtung der Hinweise können die Batterien über ihre Endspannung hinaus entladen werden. Es besteht dann die Gefahr des Auslaufens.
- Falls die Batterien in Ihrem Gerät ausgelaufen sein sollten, entnehmen Sie diese sofort, um Schäden am Gerät vorzubeugen!
- Vermeiden Sie Kontakt mit Haut, Augen und Schleimhäuten, falls Flüssigkeit aus den Batterien / Akkus ausgetreten ist. Spülen Sie bei Kontakt mit Batteriesäure die betroffenen Stellen sofort mit reichlich klarem Wasser und suchen Sie umgehend einen Arzt auf.
- Batterien niemals wieder aufladen! Explosionsgefahr!
- **Hinweis:** Leuchtet die rote Akku- / Batterie-Kontrollleuchte 5 14 im Scheinwerfer 7 oder im Rücklicht 15 auf, so ersetzen Sie bitte die Batterien bzw. laden die Akkus wieder umgehend auf.
- Bitte beachten Sie, dass nach dem Aufleuchten der Batterieanzeige die Leuchten nicht mehr der StVZO entsprechen.

## Montage

### Scheinwerfer montieren (s. Abb. A)

- Drehen Sie die Halteschraube 3 aus dem Halter 1.
- Positionieren Sie den Halter 1 an der gewünschten Stelle am Lenker. Verwenden Sie gegebenenfalls die Reduziergummis 2, um eine optimale Passform zu gewährleisten.
- Drehen Sie die Halteschraube 3 wieder ein.
- Ziehen Sie dabei die Schraube handfest. Verwenden Sie hierzu kein Werkzeug, um Beschädigungen zu vermeiden.
- Um den optimalen Winkel zur Fahrtrichtung einzustellen, lösen Sie mit einem Kreuzschraubendreher die Winkelverstellschraube 8 um 2–3 Umdrehungen.
- Stellen Sie den gewünschten Winkel ein und ziehen die Winkelverstellschraube 8 wieder fest.
- Schieben Sie den Scheinwerfer 7 auf den Halter 1 bis er hörbar einrastet.
- Zum Lösen drücken Sie die Scheinwerferarretierung 9 und schieben den Scheinwerfer 7 vom Halter 1 aus nach vorne.

**ACHTUNG!** Überprüfen Sie regelmäßig die richtige Einstellung Ihres Scheinwerfers. Der Lichtkegel muss geradeaus in Fahrtrichtung zeigen und darf nicht zu hoch eingestellt sein, um den Gegenverkehr nicht zu blenden.

### Batterien in den Scheinwerfer einlegen (s. Abb. B)

- Drehen Sie den vorderen Teil des Scheinwerfers 7, bis der kleine Pfeil auf der Position „open" steht.
- Ziehen Sie das Batteriefach 6 ab.
- Legen Sie die Batterien (4 x AA, 1,5 V) in das Batteriefach 6. Achten Sie dabei auf die korrekte Polung.
- Anschließend setzen Sie den Scheinwerfer 7 wieder zusammen.

### Rücklicht montieren (s. Abb. C und D)

- Befestigen Sie den Halter 10 anhand der Gummilasche 12 an der Sattelstütze oder der Hinterbaustrebe. Achten Sie dabei darauf, dass sich keine Gegenstände vor dem Rücklicht 15 befinden.
- Ziehen Sie die Gummilasche 12 straff und haken Sie diese ein.
- Lösen Sie die Halteschraube 16 des Halters 10 und stellen Sie den gewünschten Winkel ein.
- Anschließend ziehen Sie die Schraube wieder fest. Ziehen Sie dabei die Schraube handfest. Verwenden Sie hierzu kein Werkzeug, um Beschädigungen zu vermeiden.
- Schieben Sie das Rücklicht 15 auf den Halter 10 bis er hörbar einrastet.
- Zum Lösen des Rücklichts 15 ziehen Sie die Rücklichtarretierung 11 nach unten und ziehen das Rücklicht 15 ab.

**ACHTUNG!** Das Rücklicht muss so angebaut und eingestellt werden, dass die Bezugsachse parallel zur Fahrzeuglängsmittelebene und parallel zur Fahrbahn liegt.

### Batterien ins Rücklicht einlegen (s. Abb. E)

- Schieben Sie den Batteriefachdeckel 17 nach hinten ab.
- Legen Sie die Batterien in das Rücklicht ein (2 x AAA 1,5 V). Achten Sie dabei auf die korrekte Polung.
- Setzen Sie anschließend die Leuchte wieder zusammen.

## Bedienung

### Ein- / ausschalten

Der Scheinwerfer 7 besitzt drei Leuchtstärken.

| Ein- / -Aus-Schalter | |
|---|---|
| einmal drücken | Power Modus (40 Lux) für Fahrten in unbeleuchteter Umgebung |
| zweimal drücken | Standard Modus (20 Lux) für Fahrten in beleuchteter Umgebung |
| dreimal drücken | Eco Modus (10 Lux) für Fahrten in gut beleuchteter Umgebung |
| viermal drücken | ausschalten |

## Reinigung und Pflege

- Die Leuchten niemals komplett unter Wasser tauchen. Benutzen Sie keine ätzenden oder scheuernden Reinigungsmittel. Hierdurch entstehen Beschädigungen an den Leuchten.
- Reinigen Sie das LED-Fahrradleuchten-Set mit einem leicht feuchten, fusselfreien Tuch.

## Entsorgung

Die Verpackung besteht aus umweltfreundlichen Materialien, die Sie über die örtlichen Recyclingstellen entsorgen können.

Möglichkeiten zur Entsorgung des ausgedienten Produkts erfahren Sie bei Ihrer Gemeinde oder Stadtverwaltung.

Werfen Sie Ihr Produkt, wenn es ausgedient hat, im Interesse des Umweltschutzes nicht in den Hausmüll, sondern führen Sie es einer fachgerechten Entsorgung zu. Über Sammelstellen und deren Öffnungszeiten können Sie sich bei Ihrer zuständigen Verwaltung informieren.

Defekte oder verbrauchte Batterien / Akkus müssen gemäß Richtlinie 2006 / 66 / EG und deren Änderungen recycelt werden. Geben Sie Batterien / Akkus und / oder das Gerät über die angebotenen Sammeleinrichtungen zurück.

**Umweltschäden durch falsche Entsorgung der Batterien / Akkus!**

Batterien / Akkus dürfen nicht über den Hausmüll entsorgt werden. Sie können giftige Schwermetalle enthalten und unterliegen der Sondermüllbehandlung. Die chemischen Symbole der Schwermetalle sind wie folgt: Cd = Cadmium, Hg = Quecksilber, Pb = Blei. Geben Sie deshalb verbrauchte Batterien / Akkus bei einer kommunalen Sammelstelle ab.

Bei unsachgemäßer Entsorgung der Batterien gehen wertvolle Ressourcen verloren und durch in den Batterien enthaltene Schadstoffe kann es zu einer erheblichen Gefahr für Gesundheit und Umwelt kommen. Durch die getrennte Sammlung / Entsorgung von Altbatterien werden Gefahren für Gesundheit und Umwelt vermieden und durch Recycling wertvolle Rohstoffe zurückgewonnen.

## Garantie

Sehr geehrte Kundin, sehr geehrter Kunde,
Sie erhalten auf dieses Gerät 3 Jahre Garantie ab Kaufdatum. Im Falle von Mängeln dieses Produkts stehen Ihnen gegen den Verkäufer des Produkts gesetzliche Rechte zu. Diese gesetzlichen Rechte werden durch unsere im Folgenden dargestellte Garantie nicht eingeschränkt.

### Garantiebedingungen

Die Garantiefrist beginnt mit dem Kaufdatum. Bitte bewahren Sie den Original Kassenbon gut auf. Diese Unterlage wird als Nachweis für den Kauf benötigt. Tritt innerhalb von drei Jahren ab dem Kaufdatum dieses Produkts ein Material- oder Fabrikationsfehler auf, wird das Produkt von uns – nach unserer Wahl – für Sie kostenlos repariert oder ersetzt. Diese Garantieleistung setzt voraus, dass innerhalb der Drei-Jahres-Frist das defekte Gerät und der Kaufbeleg (Kassenbon) vorgelegt und schriftlich kurz beschrieben wird, worin der Mangel besteht und wann er aufgetreten ist. Wenn der Defekt von unserer Garantie gedeckt ist, erhalten Sie das reparierte oder ein neues Produkt zurück. Mit Reparatur oder Austausch des Produkts beginnt kein neuer Garantiezeitraum. Die Garantiezeit wird durch die Gewährleistung nicht verlängert. Dies gilt auch für ersetzte und reparierte Teile. Eventuell schon beim Kauf vorhandene Schäden und Mängel müssen sofort nach dem Auspacken gemeldet werden. Nach Ablauf der Garantiezeit anfallende Reparaturen sind kostenpflichtig.

### Garantieumfang

Das Gerät wurde nach strengen Qualitätsrichtlinien sorgfältig produziert und vor Anlieferung gewissenhaft geprüft. Die Garantieleistung gilt für Material- oder Fabrikationsfehler. Diese Garantie erstreckt sich nicht auf Produktteile, die normaler Abnutzung ausgesetzt sind und daher als Verschleißteile angesehen werden können oder für Beschädigungen an zerbrechlichen Teilen, z. B. Schalter, Akkus oder die aus Glas gefertigt sind. Diese Garantie verfällt, wenn das Produkt beschädigt, nicht sachgemäß benutzt oder gewartet wurde. Für eine sachgemäße Benutzung des Produkts sind alle in der Bedienungsanleitung aufgeführten Anweisungen genau einzuhalten. Verwendungszwecke und Handlungen, von denen in der Bedienungsanleitung abgeraten oder vor denen gewarnt wird, sind unbedingt zu vermeiden. Das Produkt ist lediglich für den privaten und nicht für den gewerblichen Gebrauch bestimmt. Bei missbräuchlicher und unsachgemäßer Behandlung, Gewaltanwendung und bei Eingriffen, die nicht von unserer autorisierten Service-Niederlassung vorgenommen wurden, erlischt die Garantie.

Um eine schnelle Bearbeitung Ihres Anliegens zu gewährleisten, folgen Sie bitte den folgenden Hinweisen:
- Bitte halten Sie für alle Anfragen den Kassenbon und die Artikelnummer als Nachweis für den Kauf bereit.
- Die Artikelnummer entnehmen Sie bitte dem Typenschild oder dem Titelblatt dieser Anleitung.
- Sollten Funktionsfehler oder sonstige Mängel auftreten, kontaktieren Sie bitte zunächst die nachfolgend benannte Serviceabteilung telefonisch oder per E-Mail.
- Ein als defekt erfasstes Produkt können Sie dann unter Beifügung des Kaufbelegs (Kassenbon) und Angabe, worin der Mangel besteht und wann er aufgetreten ist, für Sie portofrei an die Ihnen mitgeteilte Service Anschrift übersenden. Bitte beachten Sie, dass unbedingt vor Versand die Serviceabteilung informiert werden muss!

Auf www.lidl-service.com können Sie diese und viele weitere Handbücher, Produktvideos und Software herunterladen.

**DE**
KLB GmbH
Diekbree 8
DE-48157 Münster, DEUTSCHLAND
Tel: 02 51 132 37 57
E-Mail: de@klb-service.eu
www.klb-service.eu

**AT**
KLB GmbH
Diekbree 8
DE-48157 Münster, DEUTSCHLAND
Tel: +49 2 51 132 37 57
E-Mail: at@klb-service.eu
www.klb-service.eu

**CH**
KLB GmbH
Diekbree 8
DE-48157 Münster, DEUTSCHLAND
Tel: +49 2 51 132 37 57
E-Mail: ch@klb-service.eu
www.klb-service.eu

**IAN 278515**

CZ SK
**KLB GMBH**
Diekbree 8
DE-48157 Münster, GERMANY

Last Information Update
Stav informací · Stav informácií
Stand der Informationen: 09 / 2016
Ident.-No.: 14131092016-CZ/SK